寸法公差 ±0.3mm／±0.5°

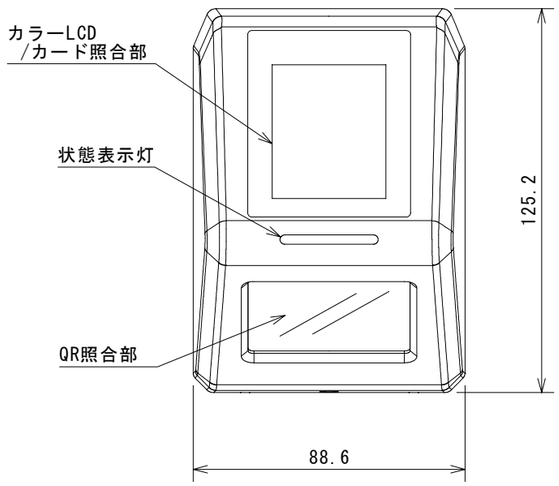

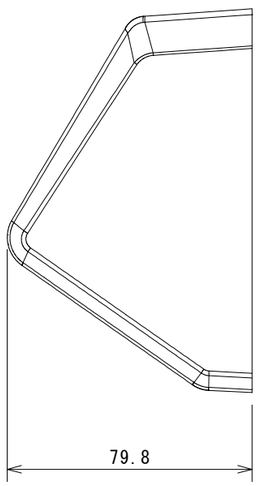

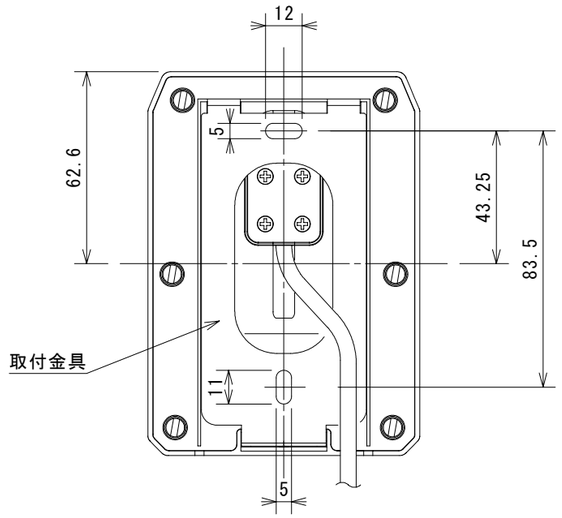

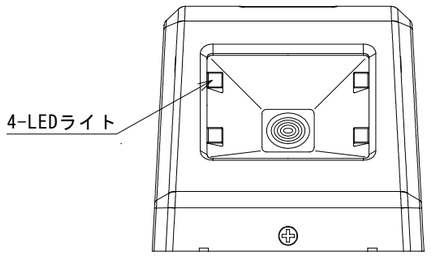

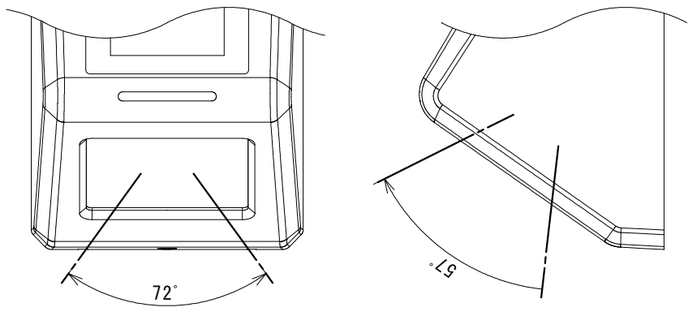

QRコード読取視野角

※記載されている会社名、製品名は、登録商標または商品です。

商品コード	０１０２６８７
定　　格	
彩　色	ブラック
重　量	約170g
入力電圧	DC24V±10%　ｱｸｾｽｺﾝﾄﾛｰﾗｰより供給
消費電力	3W
使用環境温度	-20℃～60℃ ※1
使用環境湿度	30%～90%(結露無きこと)
保護等級	IP65準拠
ディスプレイ	2.4inch LCD(タッチパネル式)
通信方式	RS-485
QRリーダー仕様	
読取コード	QRコード ※2
画像サイズ	640pixels(H) ×480pixels(V)
視野角	72° (H) ～ 57° (V) 広角
RF仕様	
適応規格	SONY製　FeliCa対応
	ISO14443 Type-A準拠 MIFARE対応
適応カード	FeliCa対応カード
	MIFARE対応カード
カード読取距離	FeliCa 3cm ※3
	MIFARE 3cm ※3
面付設置	スイッチボックス1個用(JIS C8340)取付ピッチにて設置が可能

※1：直射日光下での運用は避けてください。
※2：QRコード対応種類…QrCode
※3：カード読取距離は、照合するカードの特性および、機器の設置環境により異なります。
記載の読取距離は、アートが定める指定カードの標準値です。
金属や磁性体の近くに機器を設置しないでください。せん。
※4：QRコードの読取距離は、照合するQRコードのサイズにより異なります。
QRコードが1cm四方より小さいサイズの場合、照合部（透明アクリル面）より1cm以内での読み取りが出来ません。

※特記事項

図面履歴	
01	G0A108-01-25724
02	G0A108-01-25725
03	-
04	-
05	-
06	-
07	-
08	-

現場名			
型　式	XQ-10		
製品名	ＩＣ・ＱＲコードリーダー		
縮尺（Ａ３）１：２	承認 太田	検図 太田	作図 辻
図面番号	G0A108-01-25902	日付	2025年09月02日

出入管理システム 株式会社 アート