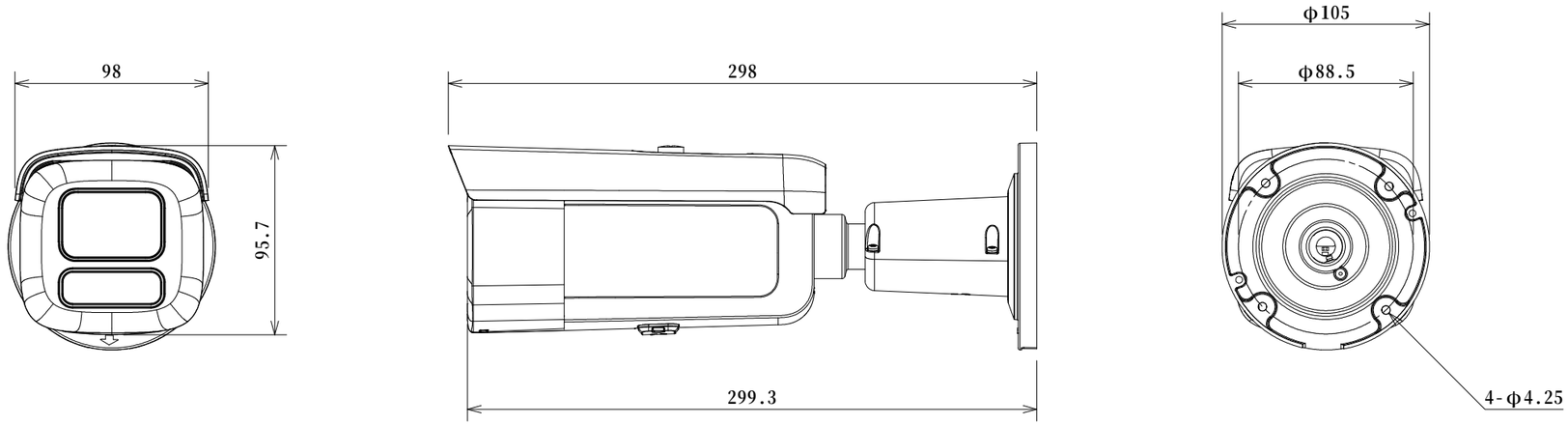

＊　記載されている会社名、製品名は、登録商標または商品です。

商品コード		１７０５１０３
定　　格		
材　質		金属
重　量		1.54kg
使用環境温度		-30℃～60℃
使用環境湿度		95%以下（結露なきこと）
電　源		PoE(802.3at、クラス4、最大15W)
保護等級		IP67、IK10、NEMA4X
ｲﾒｰｼﾞｾﾝｻｰ		1/1.8インチプログレッシブスキャンCMOS
最低照度	カラー	0.0005 Lux(F1.2、AGC ON)
	白　黒	0 Lux(ホワイトライト)
レンズ		可変焦点、電動レンズ、2.7～13.5mm
FOV	水　平	114.6°～41.8°
	垂　直	59.3°～23.6°
	対　角	141.3°～48.1°
デイナイト		デイ、ナイト、自動、スケジュール
WDR		130dB
フレームレート		50Hz:25fps(2688×1520) 60Hz:30fps(2688×1520)
最大解像度		2688×1520
圧縮(ﾒｲﾝｽﾄﾘｰﾑ)		H.265/H.264
内蔵マイク		アレイデュアルマイク
オーディオ		入力端子1点、出力端子1点
アラーム		入力端子2点、出力端子2点
SDスロット		microSD/microSDHC/microSDXC 最大512GB
補助光範囲		最大60m

※特記事項

図面履歴	
01	G0C002-01-25425
02	-
03	-
04	-
05	-
06	-
07	-
08	-

型　式	Ｚ－４ＩＲＢＭＦ－ＢＣＩＲ		
製品名	電動可変焦点ﾌﾞﾗｲﾄｶﾗｰIRﾊﾞﾚｯﾄｶﾒﾗ		
縮尺（Ａ３）１：３	承認 太田	検図 舛田	作図 岡
図面番号	G0C002-01-25425	日付	2025年04月25日

出入管理システム 株式会社 アート